ЭНЕРГОМИР
www.energomir.su

Купить котлы Lamborghini:

https://energomir.su/kotli-otopleniya/kotly-otopleniya-lamborghini.html

НАСТЕННЫЕ ГАЗОВЫЕ КОТЛЫ, МОНТИРУЕМЫЕ В ПОМЕЩЕНИИ

• Компактный монотермический котел Ninfa N

- Котлы высокого кпд с открытой топкой (мод. MCA) и закрытой топкой (мод. MCS), подходящие для отопления и горячего водоснабжения
- Очень маленькие размеры (на 13% меньше традиционных котлов)
- Функционирование в частично защищенных местах снаружи до температуры минус 5°C в стандартном исполнении и до температуры минус 15°C после приобретения специального набора ТЭНов (по запросу)
- Возможность работы с низкотемпературными системами
- Возможность присоединения солнечной системы для комбинированного производства горячей хозяйственной воды
- Высокоэффективный монотермический первичный медный теплообменник
- Теплообменник для мгновенного производства горячей воды
- Стальная инжекторная горелка для всех типов газа
- Электронный розжиг с ионизационным контролем факела
- Цифровой приборный щиток с графическим многофункциональным дисплеем с задней подсветкой для легкой и правильной установки параметров
- Герметичный контур горения с электровентилятором для отвода дымовых газов (модель MCS)
- Камера горения изолирована керамическим волокном
- Электронное управлением процессом модуляции мощности систем отопления и ГВС
- Защитное устройство Flue CONTROL, предотвращающее отток дымовых газов в помещение (модель MCA)
- Функция самодиагностики с отображением отказов на ярком дисплее
- Высоконапорный циркуляционный насос
- Антиблокировка циркуляционного насоса
- Расширительный бак на 8 литров (мод. 24) или 10 литров (мод. 32)
- Газовый клапан замедленного открытия
- Штуцеры для отбора продуктов сгорания в комплекте котла (модель MCS)
- Расходомер первоочередности ГВС, 3-ходовой клапан и обводной контур
- Функция продувки воздухом, предварительного нагрева и пост продувки
- Класс защиты IP X5D
- Возможность соединения комнатного термостата или пульта дистанционного управления

Extremely limited in size

Energy Efficiency 3 stars

Sealed flue version

• Аксессуары по дополнительному запросу

- Набор для всасывания/вывода продуктов сгорания
- Набор гидравлических соединений
- Дистанционный пульт для модуляции с зонным управлением
- ТЭНы для защиты от замерзания (до температуры минус 15°C)
- Коробка для смешанных зон и зонд наружной температуры
- Набор для защиты от ветра, необходимый для работы котла Ninfa N с открытой топкой снаружи в частично защищенных местах 11584.

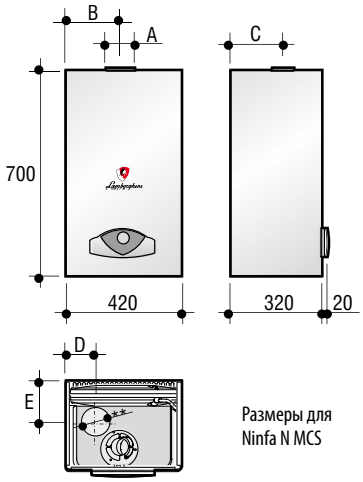

Размеры для Ninfa N MCS

• Аксессуары в комплекте поставки

- Набор для перехода с метана на сжиженный газ в котлах с открытой камерой сгорания, работающих на сжиженном газе

• Сертификаты

- Котлы Ninfa N сертифицированы в соответствии с требованиями CE

Модель котла	Макс. длина дымохода*** S. диам. 80 кв.м	C. диам.60/100 кв.м	Произв-во ГВС ΔT 30°C л/мин	Питание В/Гц	Вес кг	A диам. мм	B мм	C мм	D мм	E мм
NINFA N 24 MCA /IT			2,5—11,2	230/50	28	131	205	192		
NINFA N 24 MCS/IT	35	3	2,5—11,4	230/50	32	*	194	231	110	147
NINFA N 32 MC A/IT	-	-	2,5—14,9	230/50	31	141	216	192	-	-
NINFA N 32 MCS/IT	35	3	2,5—15,2	230/50	36	*	215	231	131	180

*Присоединение дымохода: коаксиальное или раздвоенное - **Всасывание воздуха диам. 80 -***Относится к прямолинейным отрезкам

Код котла	Топливо	Модель котла	Мощн. топки кВт	Полез. мощность кВт	КПД 100 %	КПД 30 %	Макс. давление Отопл.	Макс. давление ГВС
00916450	метан	NINFA N 24 MCA/IT	25,8	7—23,5	91	89,6	3	9
00722710	сжиж. газ	NINFA N 24 MCA/IT	25,8	7—23,5	91	89,6	3	9
00916430	метан	NINFA N 24 MCS/IT	25,8	7,2—24	93	90,5	3	9
00917000	сжиж. газ	NINFA N 24 MCS/IT	25,8	7,2—24	93	90,5	3	9
00916460	метан	NINFA N 32 MCA/IT	34,4	9,7—31,3	91	89,8	3	9
00722720	сжиж. газ	NINFA N 32 MCA/IT	34,4	9,7—31,3	91	89,8	3	9
00916440	метан	NINFA N 32 MCS/IT	34,4	9,9—32	93,1	91	3	9
00917010	сжиж. газ	NINFA N 32 MCS/IT	34,4	9,9—32	93,1	91	3	9

• Установочный шаблон

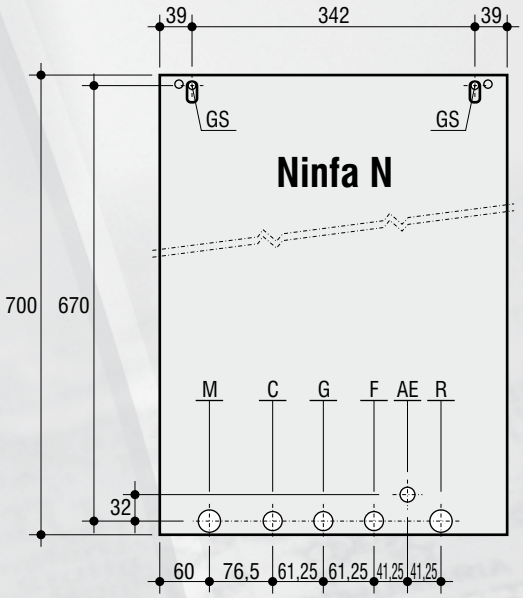

C	- Горячая вода	диам. 1/2"
F	- Питательная вода котла	диам. 1/2"
G	- Газ	диам. 1/2" (подключения) диам. 3/4" (в котле)
M	- Подающий трубопровод	диам. 3/4"
R	- Обратный трубопровод	диам. 3/4"
AE	- Электропитание	диам. 18
GS	- Опорные крюки	диам. 10

ПРИМ. Предусмотреть соединения с внутренней резьбой

• Характеристики циркуляционного насоса

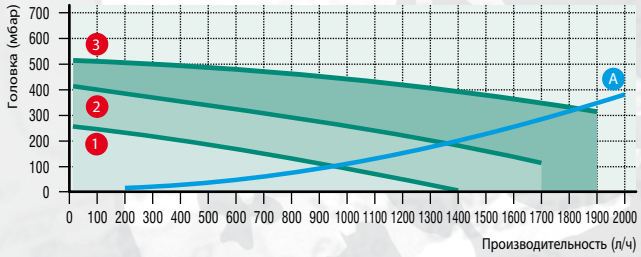

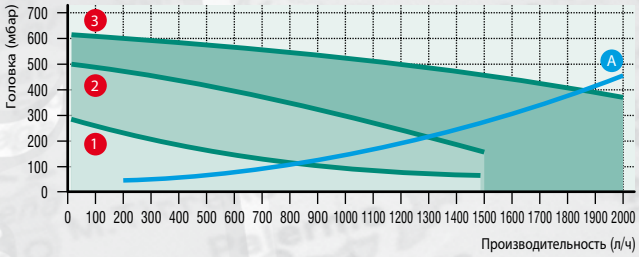

A - Потери давления котла - **1-2-3** - Скорость циркуляционного насоса

• Приборный щиток для контроля и настройки котла

1 - Настройка температуры отопления
2 - Настройка температуры ГВС
3 - Дисплей для отображения режима, параметров котла и диагностики
4 - Переключатель режимов Экономия/Комфорт
5 - Кнопка включения, сброса и режима изменяемой температуры
6 - Переключатель режимов Лето—Зима
7 - Водомер

• Технические спецификации

Настенный котел высокого кпд, равного 93.0/93.1%, для установки внутри помещения и снаружи в частично защищенных местах до температуры минус 5°C (стандартное исполнение) и до минус -15°C, если приобретается дополнительный набор ТЭНов против замерзания. Предназначен для производства мгновенной горячей воды для контура ГВС (первоочередная задача) и для отопления, имеет закрытую камеру сгорания и вентилятор за топкой для принужденного отвода дымовых газов. Подходит для работы на газообразном топливе. Обшивка окрашена в белый цвет напылением эпоксидного порошка методом анафореза. Камера сгорания выполнена из металлических листов с антикоррозионным покрытием на основе алюминия, изолирована изнутри экологическим чистым материалом и оснащена датчиком перепада давления для контроля вывода дымовых газов. Теплообменник для производства ГВС сделан из стальных пластин. Циркуляционный насос с 3 уровнями производительности/напора и расширительный бак на 8/10 литров. Инжекторная горелка с 11/15 рампами из нержавеющей стали AISI 304 с устройством электрического розжига без пилотного факела и с одним электродом для обнаружения и розжига факела. Тепловая мощность в режиме модуляции составляет от 7,2/9,9 до 24/32 кВт как при производстве горячей воды, так и при отоплении. Возможность настройки максимальной тепловой мощности для контура отопления. Полезная мощность контура ГВС 24/32 кВт с производством 13,7/18,3 л/мин при разнице температуры 25°C. Гидравлический узел включает обводной контур, чтобы предотвратить гидравлический удар в циркуляционном насосе в случае одновременного закрытия зон. Возможность производства горячей воды в совмещении с солнечными коллекторами. Регулятор расхода на контуре ГВС (10/13 л/мин). Гидравлические соединения поставляются в комплекте с котлом. Наличие системы ECO/COMFORT для поддержания рабочей температуры теплообменника и быстрой подачи горячей хозяйственной водой. Система антиблокировки циркуляционного насоса, подающая импульс на его включение каждые 24 часа простоя котла. Электронная защита от замерзания с включением горелки, когда температура воды доходит до 5°C. Регулировка пост циркуляции (от 0 до 20 минут) после стадии отопления. Приборный щиток Easy Touch с графическим дисплеем с задней подсветкой и возможностью установки параметров котла. Кроме этого, на блоке отображаются отказы в виде буквенно-цифрового кода. ЖК-дисплей с функцией самодиагностики и отображением рабочих температур в реальном масштабе времени. Возможность работы с низкотемпературными системами и в режиме компенсации наружной температуры с параллельным смещением кривой при установке зонда наружной температуры. Возможность соединения дистанционного пульта для определения комнатной температуры и автоматической коррекции кривой компенсации. Дополнительный дистанционный пульт позволяет программировать недельную работу котла по трем уровням температуры, дистанционно регулировать параметры котла и управлять многозонными системами. Класс выбросов NOx (EN 297/A5): 3. Класс электрической защиты IPX5D. 3 класс энергоэффективности в соответствии с директивой 92/42 CEE. Котлы модели NINFA N отвечают требованиям следующих директив: по газовому оборудованию 90/396/CEE, по кпд 92/42/CEE, по низковольтному оборудованию 73/23/CEE-2006/95/CE и по электромагнитной совместимости 89/336/CEE-2004/108/CE.

• NINFA DYN

– Котлы высокого кпд с открытой топкой (мод. CA) и закрытой топкой (мод. CS), подходящие для отопления и горячего водоснабжения
– Подходят для работы снаружи в частично защищенных местах (на балконе при температуре до минус 10°C;
встроенная система против замерзания для защиты котла в случае, если температура на выходе опускается ниже 6°C.
– Возможность работы с низкотемпературными системами
– Возможность присоединения солнечной системы для производства горячей хозяйственной воды с помощью солнечных коллекторов
– Высокоэффективная динамическая накопительная система вместимостью 25 литров
– Пластинчатый теплообменник мгновенного нагрева
– Стальная инжекторная горелка для всех типов газа
– Электрический розжиг с ионизационным контролем факела
– Цифровой приборный щиток с графическим многофункциональным дисплеем с задней подсветкой для легкой и правильной установки параметров
– Герметичный контур горения с электровентилятором для отвода дымовых газов (модель CS)
– Камера горения изолирована керамическим волокном
– Электронное управлением процессом модуляции мощности систем отопления и ГВС
– Защитное устройство Flue CONTROL, предотвращающее отток дымовых газов в помещение (модель CA)
– Функция самодиагностики с отображением отказов на ярком дисплее
– Высоконапорный циркуляционный насос
– Антиблокировка циркуляционного насоса
– Расширительный бак контура отопления на 8 литров, расширительный бак контура ГВС на 2 литра
– Газовый клапан замедленного открытия
– Штуцеры для отбора дымовых газов в стандартной комплектации
– Электрический 3-ходовой клапан и автоматический обводной контур
– Функция продувки воздухом, предварительного нагрева и пост продувки
– Класс электрической защиты IPX5D
– Возможность соединения комнатного термостата или пульта дистанционного управления

Energy Efficiency 3 stars Sealed flue version

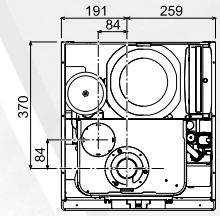

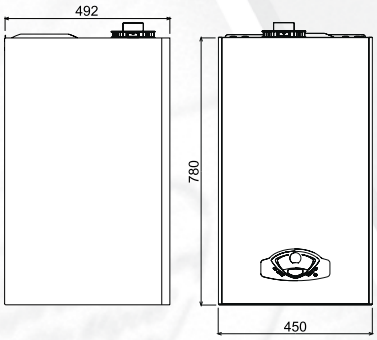

Размеры для Ninfa DYN

• Установка и техобслуживание

– Котел легко устанавливается благодаря наличию шаблонных и гидравлических соединений.
– Простое техобслуживание благодаря быстрому доступу к внутренним компонентам.

• Аксессуары по запросу

– Более подробную информацию по аксессуарам котла NINFA DYN смотрите на стр. 115
– Набор для всасывания воздуха/отвода дымовых газовИнформацию по аксессуарам, заказываемым по дополнительному запросу, смотрите на стр. 115.

• Сертификаты

– Котлы NINFA DYN сертифицированы в соответствии с требованиями CE.

Модель котла	Макс. длина дымохода*** S. диам. 80 кв.м	C. диам.60/100 кв.м	Производство ГВС ΔT 30°C л/мин	Питание В/Гц	Вес кг
NINFA DYN 24 CA	-	-	2,5—11,4	230/50	45
NINFA DYN 24 CS	35	3	2,5—11,7	230/50	49

*Присоединение дымохода: коаксиальное или раздвоенное - **Всасывание воздуха диам. 80 -***Относится к прямолинейным отрезкам

Код котла	Топливо	Модель котла	Мощн. топки кВт	Полез. мощность кВт	КПД 100 %	КПД 30 %	Макс. давление отопл.	Макс. давление ГВС
00916530	метан	NINFA DYN 24 CA	25,8	7,4—23,5	91	89,6	3	9
00917070	сжиж. газ	NINFA DYN 24 CA	25,8	7,4—23,5	91	89,6	3	9
00916520	метан	NINFA DYN 24 CS	25,8	7,4—23,5	93	90,5	3	9
00917070	сжиж. газ	NINFA DYN 24 CS	25,8	7,4—23,5	93	90,5	3	9

• Установочный шаблон

C -	Горячая вода	диам. 1/2″
F -	Питательная вода котла	диам. 1/2″
G -	Газ	диам. 1/2″ (подключения) диам. 3/4″ (в котле)
M -	Подающий трубопровод	диам. 3/4″
R -	Обратный трубопровод	диам. 3/4″

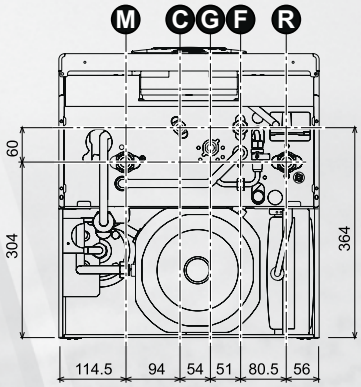

• Характеристики циркуляционного насоса

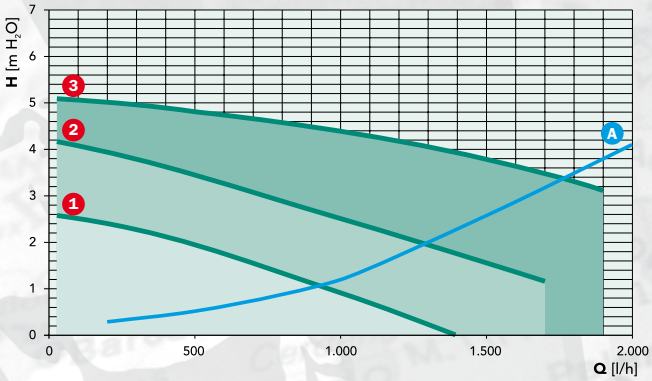

A - Потери давления котла - **1-2-3** - Скорость циркуляционного насоса

• Приборный щиток для контроля и настройки котла

1 - Настройка температуры отопления
2 - Настройка температуры ГВС
3 - Дисплей для отображения режима, параметров котла и диагностики
4 - Переключатель режимов Экономия/Комфорт
5 - Кнопка включения, сброса и режима изменяемой температуры
6 - Переключатель режимов Лето—Зима
7 - Водомер

• Технические спецификации

Настенный котел высокого кпд, равного 93/93,1%, для установки внутри помещения и снаружи в частично защищенных местах до температуры минус -10°C (со стандартным набором против замерзания). Предназначен для производства мгновенной горячей воды для контура ГВС (первоочередная задача) и для отопления, имеет закрытую камеру сгорания и вентилятор за топкой для принужденного отвода дымовых газов. Подходит для работы на газообразном топливе. Обшивка окрашена в белый цвет напылением эпоксидного порошка методом анафореза. Камера сгорания выполнена из металлических листов с антикоррозионным покрытием на основе алюминия, изолирована изнутри экологическим чистым материалом и оснащена датчиком перепада давления для контроля вывода дымовых газов. Теплообменник для производства ГВС сделан из стальных пластин. Циркуляционный насос с 3 уровнями производительности/напора и расширительный бак на 8/10 литров. Инжекторная горелка с 11/15 рампами из нержавеющей стали AISI 304 с устройством электрического розжига без пилотного факела и с одним электродом для обнаружения и розжига факела. Тепловая мощность в режиме модуляции составляет от 7,2/9,9 до 24/32 кВт как при производстве горячей воды, так и при отоплении. Возможность настройки максимальной тепловой мощности для контура отопления. Полезная мощность контура ГВС 24/32 кВт с производством 13,7/18,3 л/мин при разнице температуры 25°C. Гидравлический узел включает обводной контур, чтобы предотвратить гидравлический удар в циркуляционном насосе в случае одновременного закрытия зон. Возможность производства горячей воды в совмещении с солнечными коллекторами. Регулятор расхода на контуре ГВС (10/13 л/мин). Гидравлические соединения поставляются в комплекте с котлом. Наличие системы ECO/COMFORT для поддержания рабочей температуры теплообменника и быстрой подачи горячей хозяйственной водой. Система антиблокировки циркуляционного насоса, подающая импульс на его включение каждые 24 часа простоя котла. Электронная защита от замерзания с включением горелки, когда температура воды доходит до 6°C. Регулировка пост циркуляции (от 0 до 20 минут) после стадии отопления. Приборный щиток Easy Touch с графическим дисплеем с задней подсветкой и возможностью установки параметров котла. Кроме этого, на блоке отображаются отказы в виде буквенно-цифрового кода. ЖК-дисплей с функцией самодиагностики и отображением рабочих температур в реальном масштабе времени. Возможность работы с низкотемпературными системами и в режиме компенсации наружной температуры с параллельным смещением кривой при установке зонда наружной температуры. Возможность соединения дистанционного пульта для определения комнатной температуры и автоматической коррекции кривой компенсации. Дополнительный дистанционный пульт позволяет программировать недельную работу котла по трем уровням температуры, дистанционно регулировать параметры котла и управлять многозонными системами. Класс выбросов NOx (EN 297/A5): 3. Класс электрической защиты IPX5D. 3 класс энергоэффективности в соответствии с директивой 92/42 CEE. Котлы модели NINFA MCS отвечают требованиям следующих директив: по газовому оборудованию 90/396/CEE, по кпд 92/42/CEE, по низковольтному оборудованию 73/23/CEE-2006/95/CE и по электромагнитной совместимости 89/336/CEE-2004/108/CE.